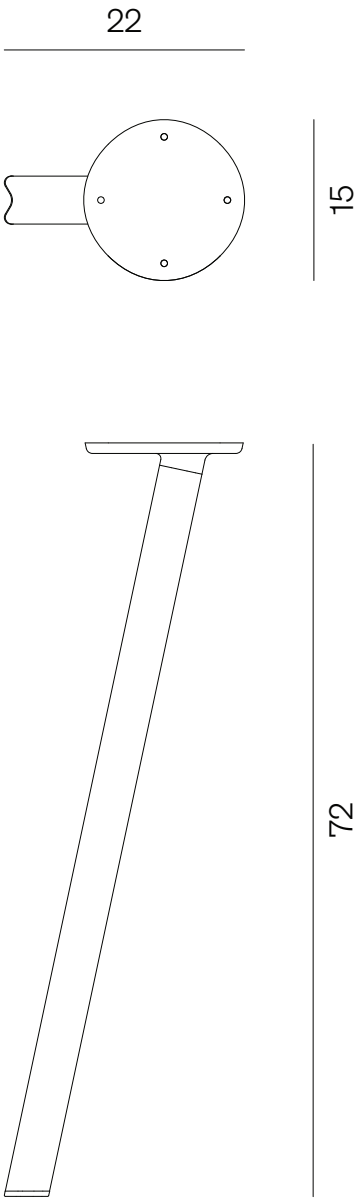

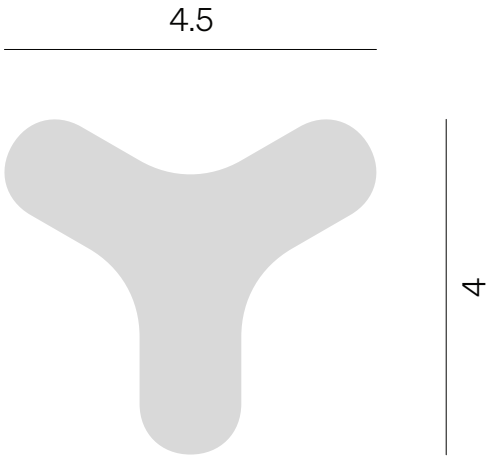

BEAM Tischbeine: Klein Profilgröße / BEAM Table Leg: Small Profile strength, H 72 cm

Alle Maße sind in cm / All dimensions are in cm

FAUST

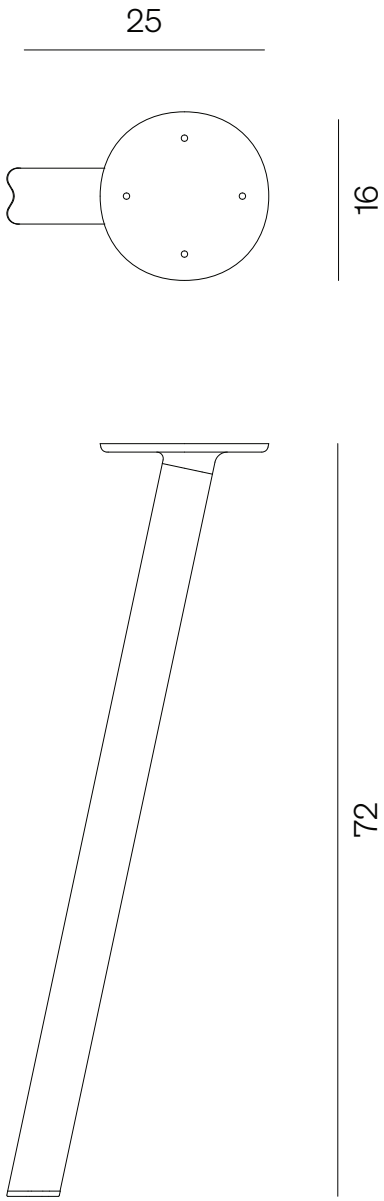

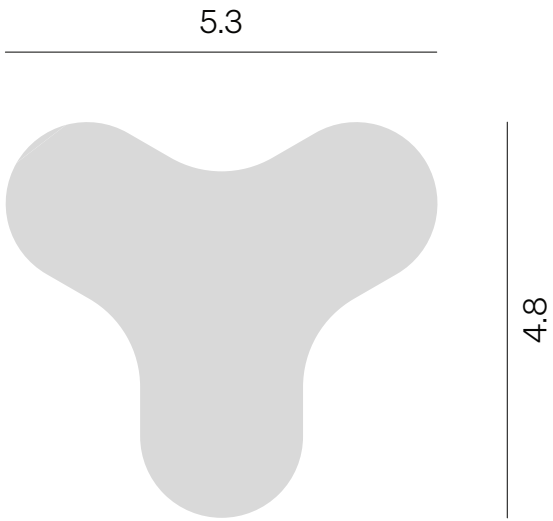

BEAM Tischbeine: Normal Profilgröße / BEAM Table Leg: Standard Profile strength, H 72 cm

Alle Maße sind in cm / All dimensions are in cm

FAUST

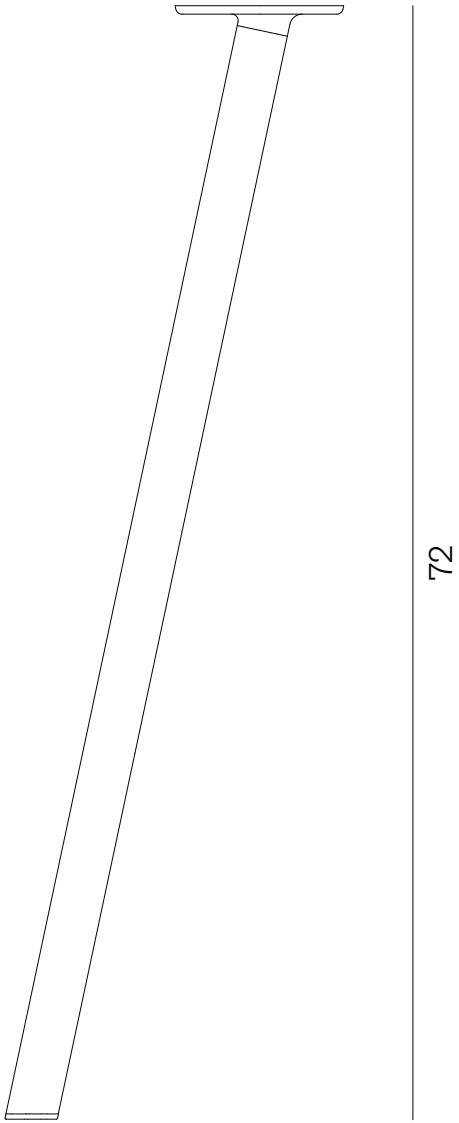

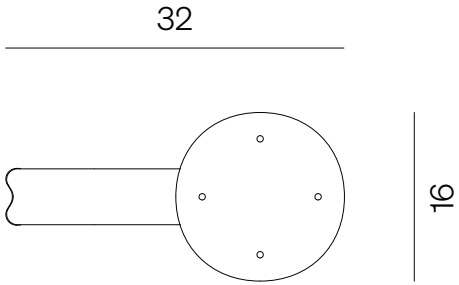

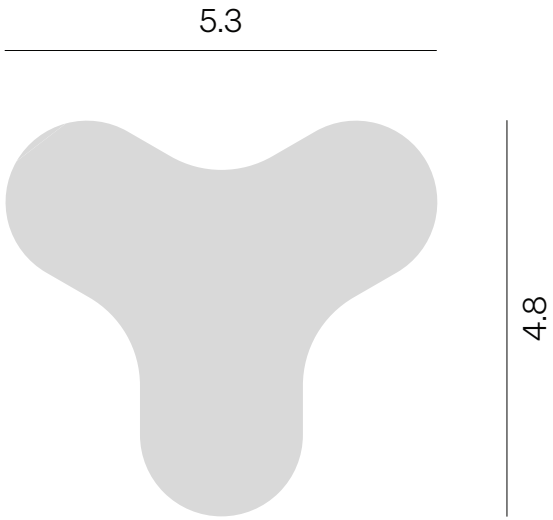

BEAM Tischbeine: Normal Profilgröße / BEAM Table Leg: Standard Profile strength, H 102 cm

Alle Maße sind in cm / All dimensions are in cm

FAUST